ANSCHLUSSKIT FÜR UMWELT ALTÖLTANK

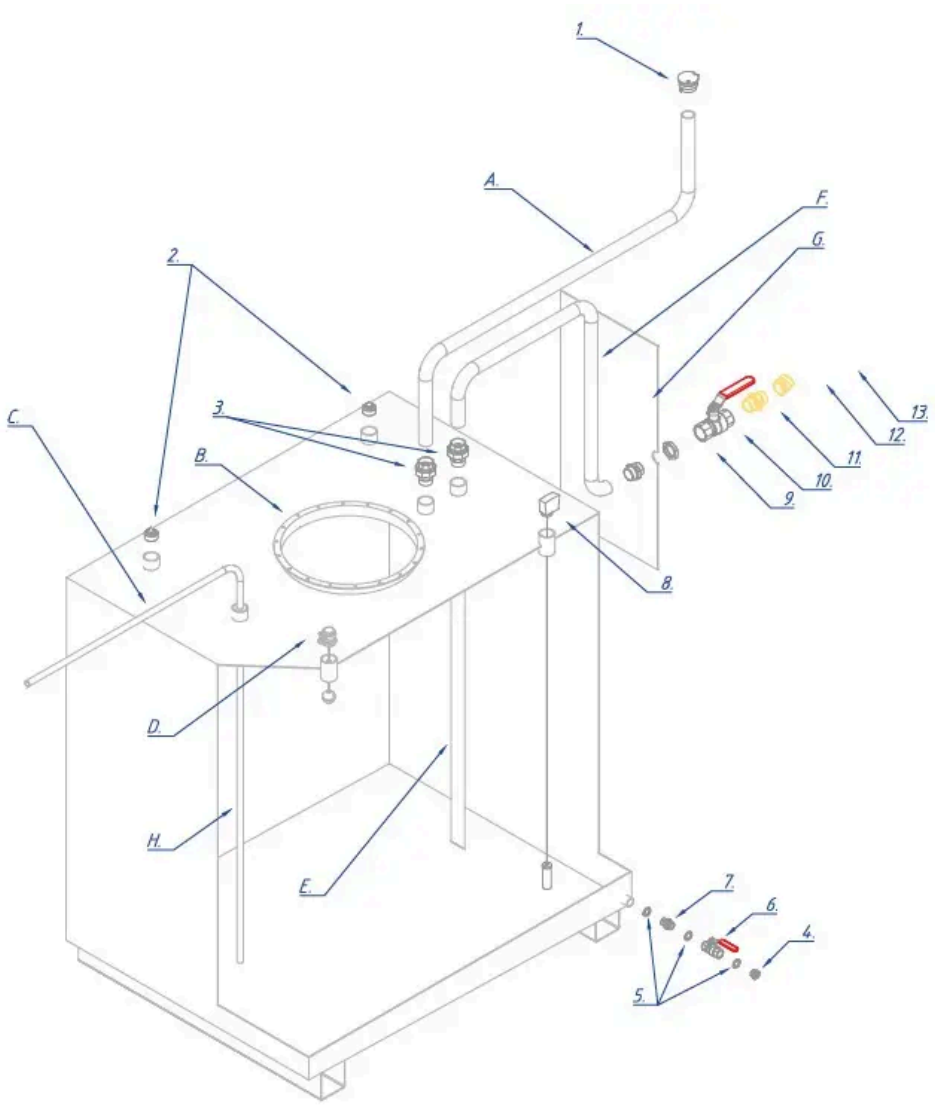

Part No
99416

Alentec & Orion AB Grustagsvägen 4, SE-13840, Älta, SWEDEN · info@alentec.se · www.alentec.com

TECHNISCHE DATEN

ANSCHLUSSKIT FÜR UMWELT ALTÖLTANK

mit Füllstandsanzeige, Überfüllsicherung, Kupplung, Ventil und Befüllkupplung für den Tankwagen, Entlüftungskappe für die Entlüftung, Anschluß für extra Buchsen und Ventil mit Stecker für die Entleerung vom Tankboden.

TECHNISCHE DATEN	
Part No	99416
Zollkodex	73079910