# AUSGANG ZU 250 MM FÜR VENTILATOR 84554.

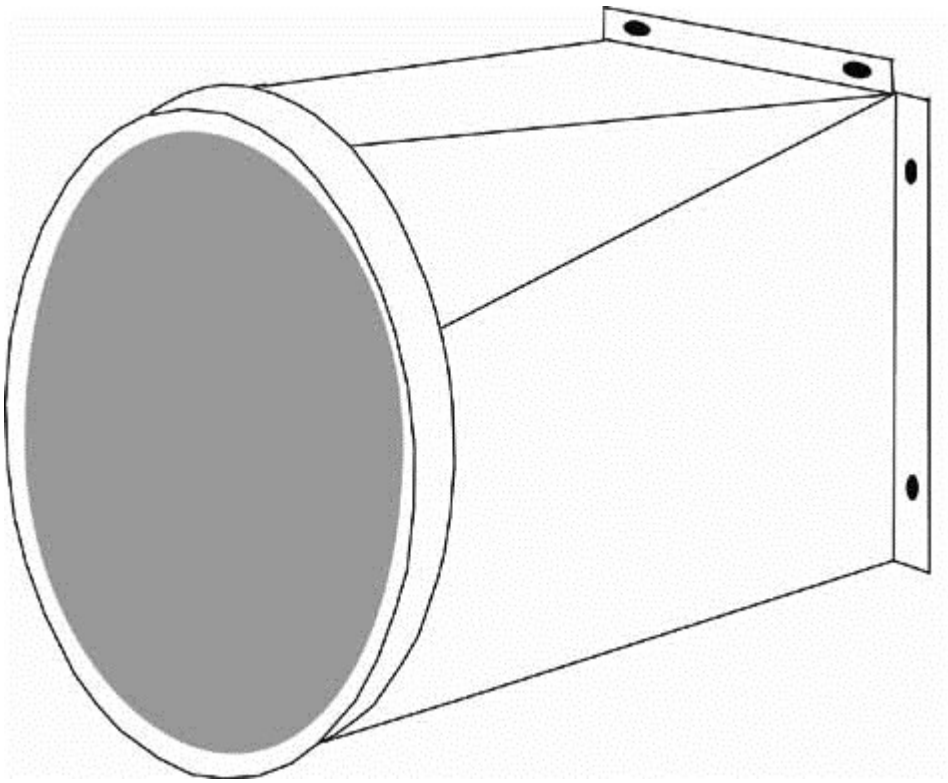

Part No
**84571**

**Alentec & Orion AB** Grustagsvägen 4, SE-13840, Älta, SWEDEN · info@alentec.se · www.alentec.com

## AUSGANG ZU 250 MM FÜR VENTILATOR 84554.

Ausgang zu250 mm für Ventilator 84554.

| TECHNISCHE DATEN | |
|---|---|
| Artikelnr. | 84571 |
| Zollkodex | 84799070 |