ABGASCHIENE KOMPLETT OHNE WAGEN. 14,6M

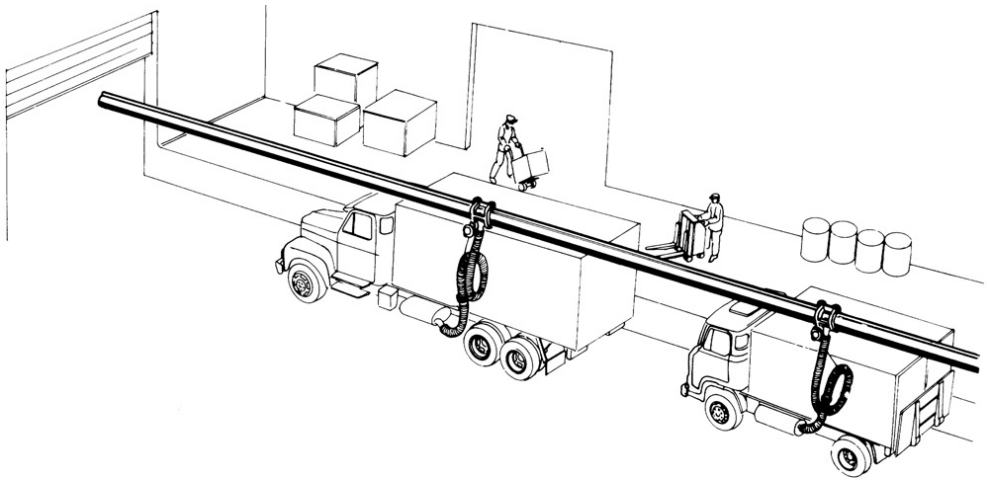

Part No
84530

TECHNISCHE DATEN

ABGASCHIENE KOMPLETT OHNE WAGEN. 14,6M

komplett mit Wandhalterungen, Joints, Anschlussteilen, Gummilippe, Endstüce und Stop. Abgaswagen, Schlauch und Mundstück müssen separat bestellt werden.

TECHNISCHE DATEN	
Artikelnr.	84530
H.S. Code	76090000