PISTOLA ENGRASADORA A BATERÍA 20V 2 AH

Part No
13532

Alentec & Orion AB Grustagsvägen 4, SE-13840, Älta, SWEDEN · info@alentec.se · www.alentec.com

PISTOLA ENGRASADORA A BATERÍA 20V 2 AH

Entrega hasta 24 cartuchos de grasa por flujo libre de carga. Pantalla LCD que muestra el estado de la batería, medidor de grasa, grasa restante en el tubo de grasa, advierte si el accesorio está obstruido, si el tubo de grasa tiene bolsas de aire o está vacío. Luz de trabajo LED incorporada.

Incluye:
Pistola engrasadora a batería 20V
1pc Batería de iones de litio 20V 2Ah
Cargador de batería 230V
Manguera 1100mm con boquilla hidráulica

13532

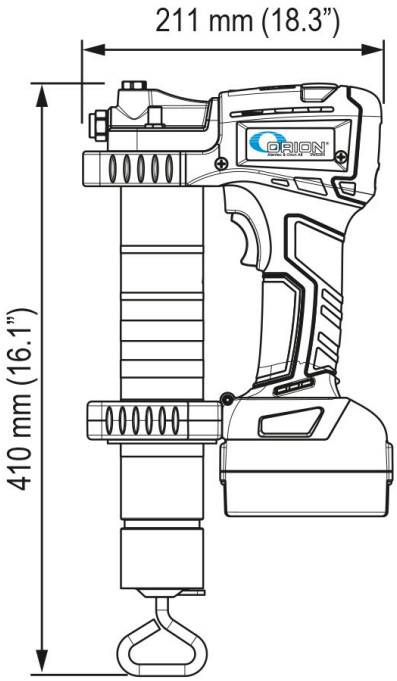

DATOS TÉCNICOS	
Artikelnr.	13532
Caudal	100 / 160 gramo/min
Presión máxima	50 (500) MPa (bar)
Longitud manguera	1100 mm
Embalaje LxWxH	0,57 x 0,12 x 0,37 m
Peso bruto	6,185 kg
Código HS	84135069

RELATED PRODUCTS

PART NO	DESCRIPCIÓN	
1353201	Batería para 13532 2 Ah 20 V DC	
14726	Adaptador para bombas de palanca usando cartucho roscado	
14534	Adaptador Cartucho Acordeón Gris A Orion.	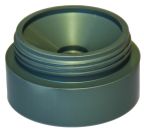
1353402	Cargador 230V para 13532 y 13534	