PISTOLET À GRAISSE ALIMENTÉ PAR BATTERIE 20V 4 AH

Part No
13534

Alentec & Orion AB Grustagsvägen 4, SE-13840, Älta, SWEDEN · info@alentec.se · www.alentec.com

PISTOLET À GRAISSE ALIMENTÉ PAR BATTERIE 20V 4 AH

Fournit jusqu'à 40 cartouches de graisse par débit libre de charge. Écran LCD qui indique l'état de la batterie, le compteur de graisse, la graisse restante dans le tube de graisse, avertit si le raccord est obstrué, si le tube de graisse a des poches d'air ou est vide. Lampe de travail LED intégrée.

Comprend :
Pistolet à graisse alimenté par batterie 20V
1pc 20V 4Ah Lithium-Ion battery
Chargeur de batterie 230V
Tuyau 1100mm avec buse hydraulique

13534

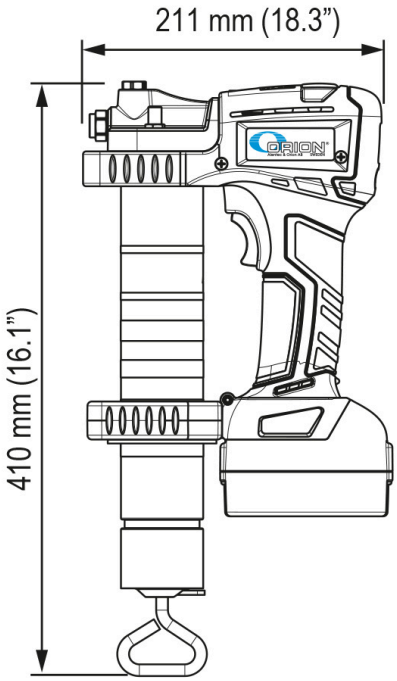

DONNÉES TECHNIQUES	
Artikelnr.	13534
Capacité	100 / 160 gr/min
Pression max	50 (500) MPa (bar)
Longueur du tuyau	1100 mm
Emballage LxLXH	0,57 x 0,12 x 0,37 m
Poids brut	6,39 kg
Code des douanes	84135069

RELATED PRODUCTS

PART NO	DESCRIPTION	
14534	Adaptateur Cartouche Accordéon Gris à Orion.	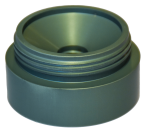
1353401	Batterie pour 13534 4 Ah 20 V DC	
14726	Adaptateur pour pompe à graisse à levier pour l'utilisation de cartouches à filetage MLS.	
1353402	Chargeur 230V pour 13532 et 13534	