KIT DE CONNEXION DE CUVE POUR DÉCHETS ENVIRONNEMENTAUX

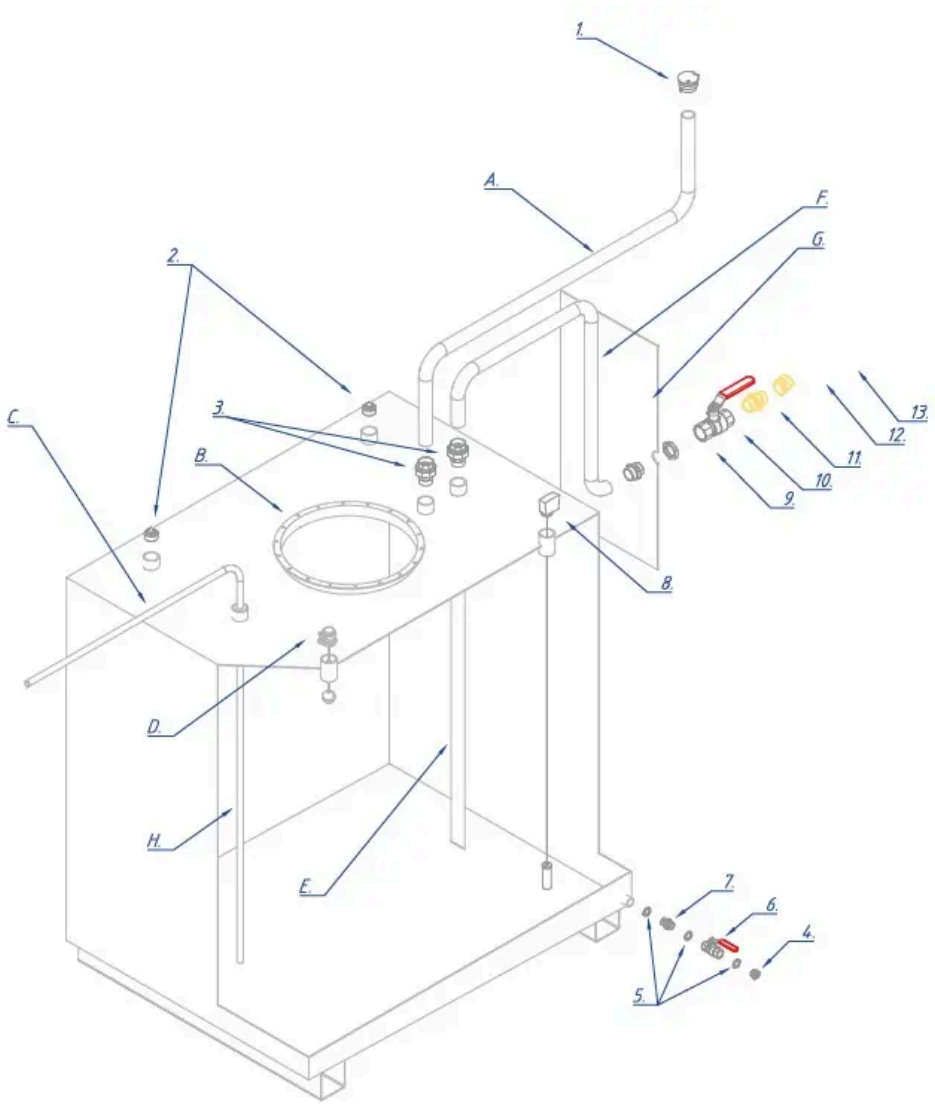

Part No
99416

Alentec & Orion AB Grustagsvägen 4, SE-13840, Älta, SWEDEN · info@alentec.se · www.alentec.com

KIT DE CONNEXION DE CUVE POUR DÉCHETS ENVIRONNEMENTAUX

avec une jauge de niveau,protection anti-débordement, les connexions de raccordement, vanne et connexion de récupération au camion-citerne, hotte de ventilation, bouchons sur les points de connexion supplémentaires et clapet pour la sortie d'évacuation en fond de cuve.

DONNÉES TECHNIQUES	
Part No	99416
Code des douanes	73079910