KIT D'INSTALLATION POMPE À MEMBRANE PNEUMATIQUE MURALE 1" POUR HUILE USÉE ET CRÉPINE (HORS UNITÉ FRL)

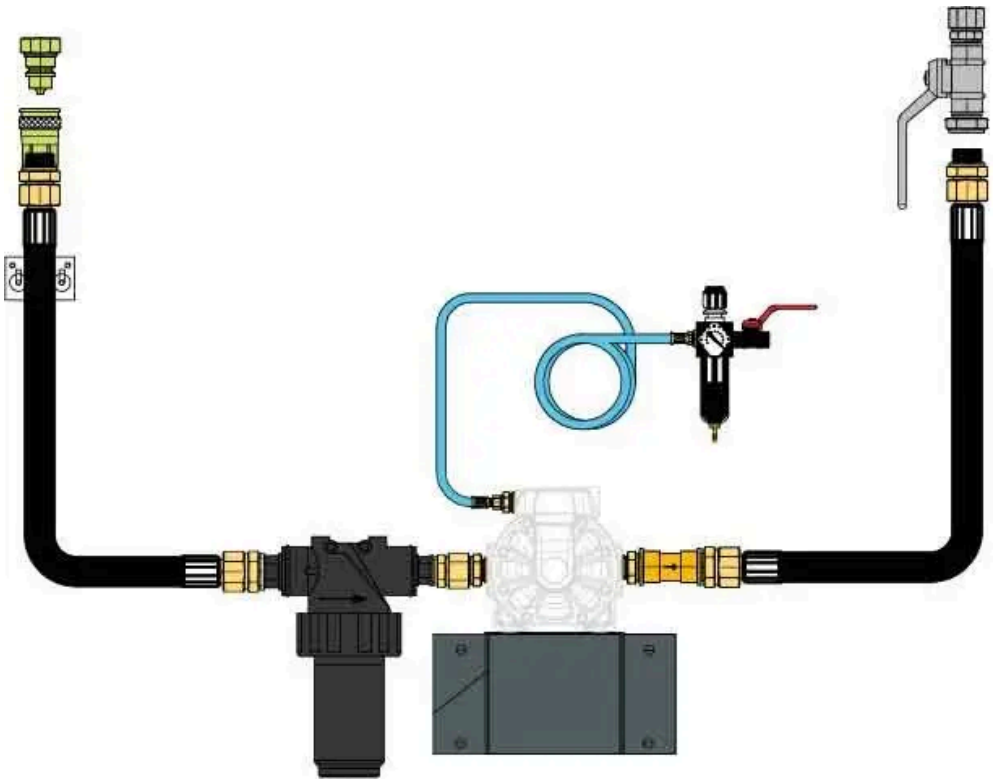

Part No
99762

Alentec & Orion AB Grustagsvägen 4, SE-13840, Älta, SWEDEN · info@alentec.se · www.alentec.com

KIT D'INSTALLATION POMPE À MEMBRANE PNEUMATIQUE MURALE 1" POUR HUILE USÉE ET CRÉPINE (HORS UNITÉ FRL)

Composants pour une pompe à membrane à montage mural, clapet antiretour (28295) et filtre inclus. Sans unité de traitement d'air. Pompe non incluse.

DONNÉES TECHNIQUES	
Part No	99762
Code des douanes	84139100