AFZUIGRAIL VOOR UITLAATGASSEN 20,4M

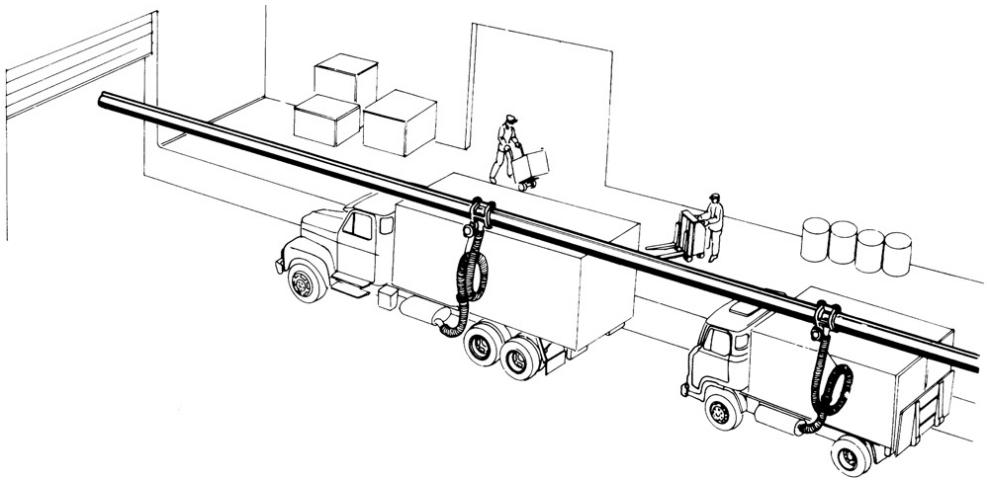

Stuk nr
84532

Alentec & Orion AB Grustagsvägen 4, SE-13840, Älta, SWEDEN · info@alentec.se · www.alentec.com

TECHNISCHE GEGEVENS

AFZUIGRAIL VOOR UITLAATGASSEN 20,4M

Met muurbevestigingen, verbindingsstukken, rubberen afdichtlippen, afdichtdeksels en stop voor het wagentje. Mondstukken niet inbegrepen, bestel afzonderlijk. We raden mondstukken aan met een grip.

TECHNISCHE GEGEVENS	
Stuk nr	84532
Douanewetboek	76090000