ВЫХОД Ø315 ММ ДЛЯ ВЕНТИЛЯТОРА 84361

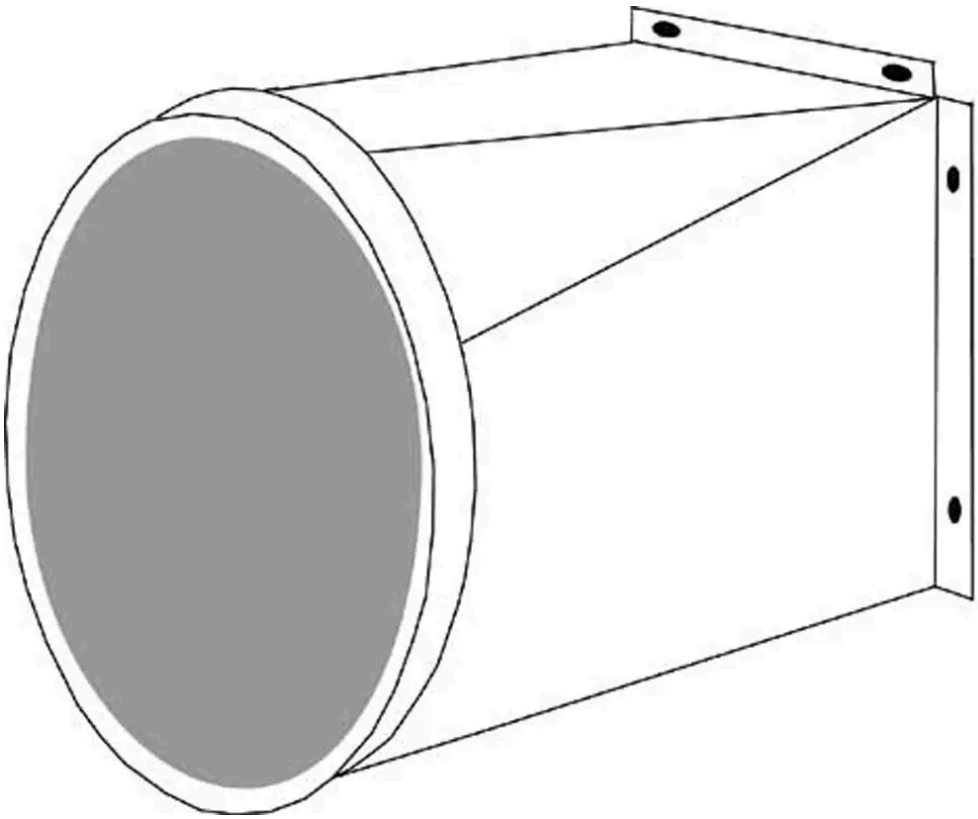

Номер артикула
84381

Alentec & Orion AB Grustagsvägen 4, SE-13840, Älta, SWEDEN · info@alentec.se · www.alentec.com

ВЫХОД Ø315 ММ ДЛЯ ВЕНТИЛЯТОРА 84361

ТЕХНИЧЕСКИЕ ДАННЫЕ	
Номер артикула	84381
Таможенный код	84799070