AVGASSKENA 14,6 M

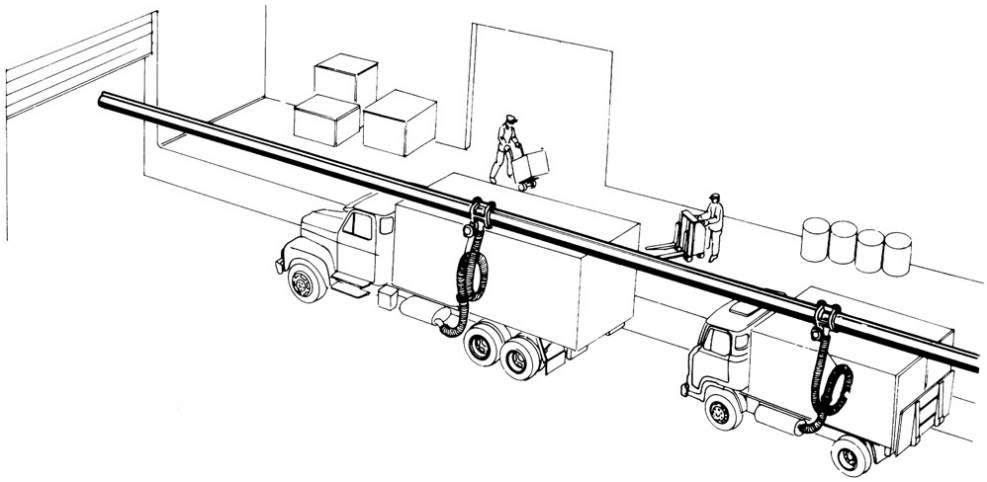

Artikelnr.
84530

Alentec & Orion AB Grustagsvägen 4, SE-13840, Älta, SWEDEN · info@alentec.se · www.alentec.com

TEKNISKA DATA

AVGASSKENA 14,6 M

Komplett med väggfästen, skarvar, anslutningsstos, gummiläpp, ändskydd och stopp. Avgasvagn, slang, säkerhetskoppling och munstycke beställs separat, vi rekommenderar munstycken med tång.

TEKNISKA DATA	
Artikelnr.	84530
Statistiskt nummer	76090000