High Volume Oil Control Valve

Pistola De Control Para Aceite - Gran Caudal

Manual

24563

ORION®
Alentec & Orion AB SWEDEN

Alentec & Orion AB, Box 108, 132 23 Saltsjö-Boo
Tel: +46 8 747 67 00
Fax: +46 8-715 20 74
e-mail: info@alentec.se
www.alentec.se.

24563_EN_ES_1b 06-09-14

Introduction

Oil control valve for dispensing high volume oil up to SAE-140 (3500 cSt). Lockable trigger for easier delivery of big volumes of lubricant. Rigid outlet with semi-automatic non-drip nozzle. A ball bearing swivel is fitted on the inlet.

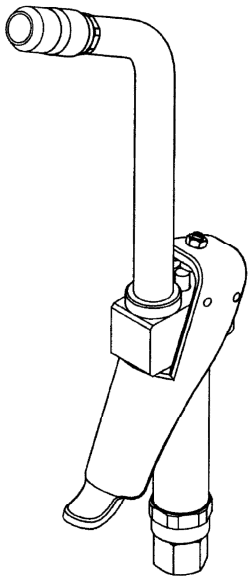

Descripción

Pistola de control para el suministro de aceite de viscosidad máxima SAE 140 (3500 cSt). Posible bloqueo del gatillo para un mejor suministro de grandes caudales. Extensión rígida con boquilla antigoteo semi-automática y entrada de fluido con unión giratoria.

Installation

Mount the extension tube (2) on the control valve outlet thread. Use floating sealant.
Connect the control valve inlet swivel (15) to the fluid supply hose. Use floating sealant for best performance.
The semi-automatic tip is open automatically when the trigger is pressed. To close, push back the tip. See fig.

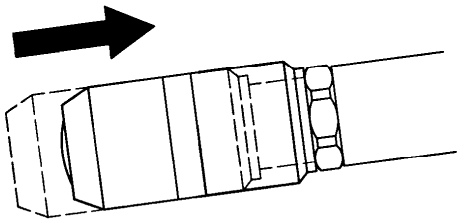

Instalación

Colocar la extension (2) a la salida de la pistola de control, usando sellador.
Conectar la rótula (15) de entrada de la pistola de control a la manguera de suministro de fluido, usanda sellador.
La boquilla semi-automática se abre automáticamente al apretar el gatillo. Para cerrar, presionar la boquilla hacia atrás con la mano.

Trouble shooting

Symptom	Possible cause	Remedy
Oil leaking from the outlet in closed position.	Dirt in valve seat or damaged valve.	Clean or replace the valve parts.
Oil leakage between extension tube and the body.	Extension tube is not seal properly.	Use floating sealant and tight the tube properly.
Reduced or no flow.	Clogged inlet strainer.	Clean or replace the strainer.

Anomalias y soluciones

Síntomas	Posibles causas	Soluciones
Salida de aceite incluso en posición cerrado.	Impurezas en el asiento de la válvula o deteriorada.	Limpiar la válvula o sustituir piezas deterioradas.
Fuga de aciete entre la extensión y el cuerpo de la pistola.	Extensión no sellada.	Sellar y apretar la extensión.
Caudal reducido.	El filtro de entrada está obstruido.	Limpar el filtro entrada.

Technical specification

Max delivery	48 l/min (12,7 USG)
Max. working pressure	105 Bar (1525 psi)
Inlet thread	G¾” inv. (¾”BSP (f)
Outlet thread	G½” inv. (½”BSP (f)
Weight	1.32 kg (46.56 oz)
Dimension	450x190x45 mm (17¾”x7½”x1¾”)

Datos técnicos

Caudal libre maximo	48 l/min (12,7 USG)
Presón máxima de trabajo	105 Bar (1525 psi)
Entrada de fluido	G¾” inv. (¾”BSP (f)
Salida de fluido	G½” inv. (½”BSP (f)
Peso	1.32 kg (46.56 oz)
Dimensión	450x190x45 mm (17¾”x7½”x1¾”)

Spare parts list / Lista de recambios
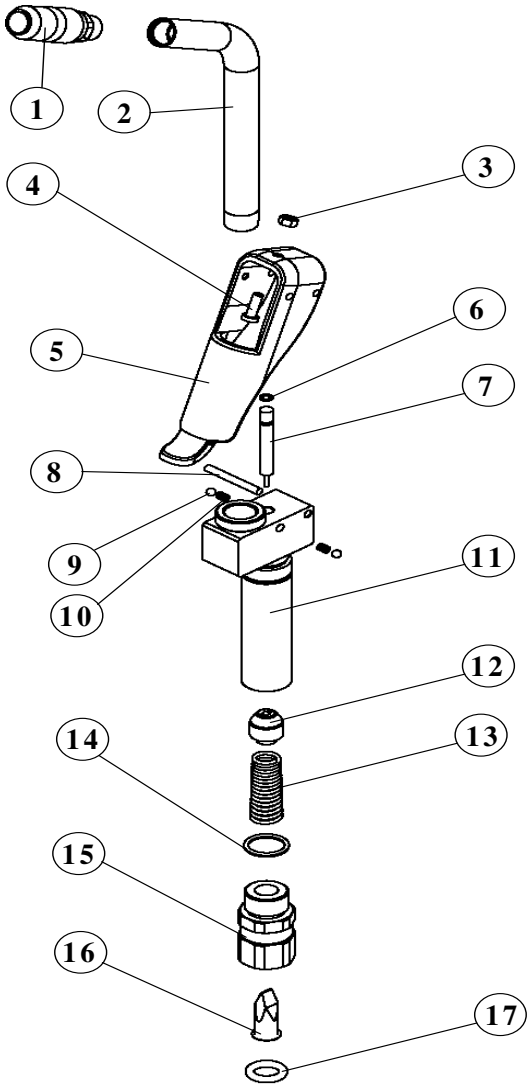
Pos	Description	Descriptión	Part nr. Código
1	Semi-automatic nozzle	Boquilla Semi-automática	234 60 65
2	Outlet tube	Extensión	-
3	Nut	Tuerca	-
4	Screw	Tornillo	-
5	Trigger	Gatillo	-
6	O-ring, 4,9x1,78 NBR-75	Junta tórica	234 60 70
7	Valve pin	Eje apertura	234 60 69
8	Pin	Pasador	-
9	Ball	Bola	-
10	Spring	Muelle	-
11	Control valve body	Cuerpo pistola	-
12	Valve	Válvula	234 60 66
13	Spring	Muelle	-
14	O-ring, 21,89x2,62 NBR-75	Junta tórica	234 60 71
15	Swivel	Rótula	234 60 67
16	Strainer	Filtro	234 60 68
17	O-ring, 15x5 NBR-75	Junta tórica	234 60 72